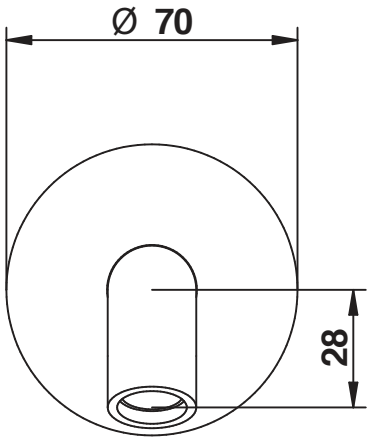

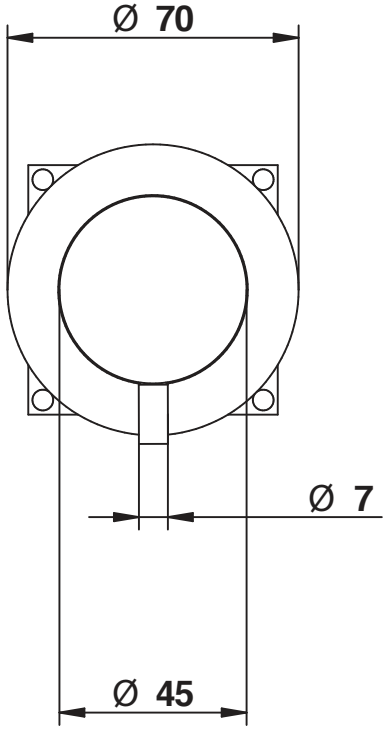

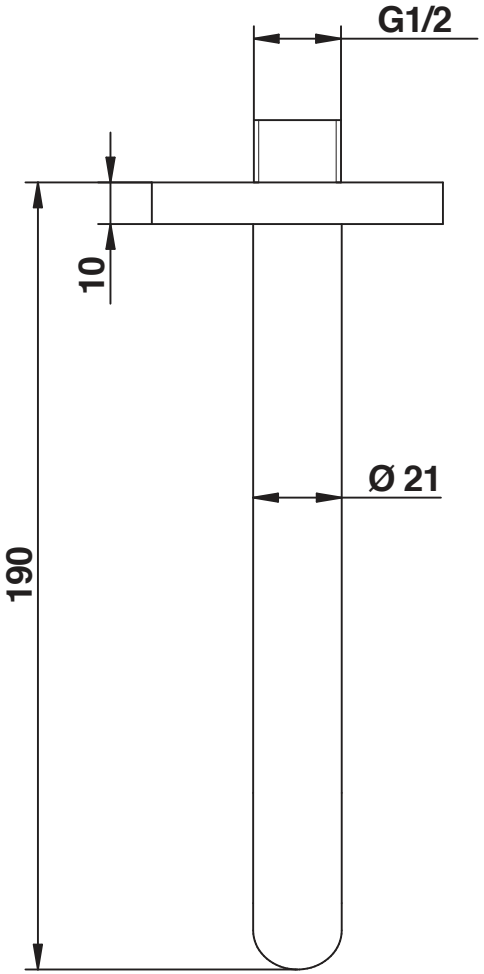

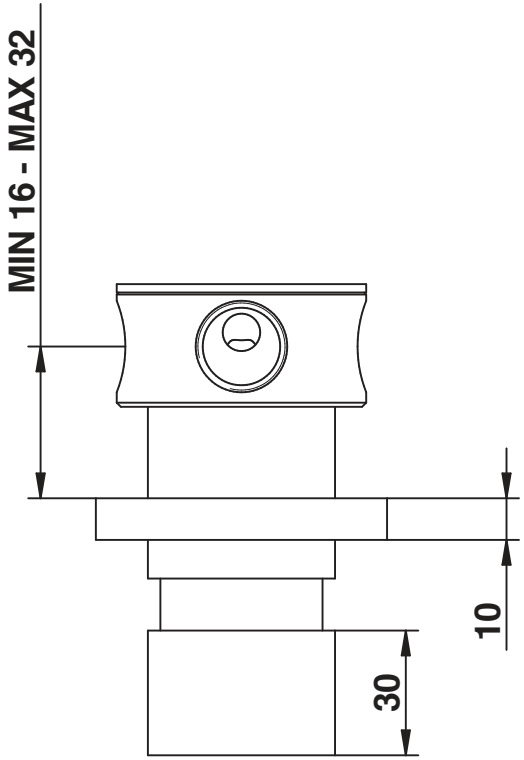

.ravasini

Miscelatore lavabo incasso con bocca da 190 mm. in acciaio spazzolato 316 e cartuccia tradizionale

316 brushed stainless steel built-in basin mixer with 190mm. spout and traditional cartridge